Abmessungen

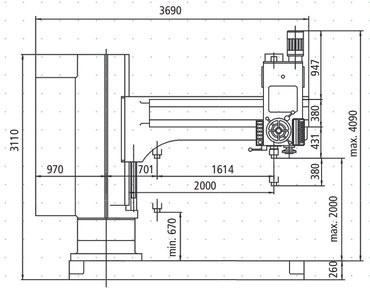

Aufbauzeichnung VO75

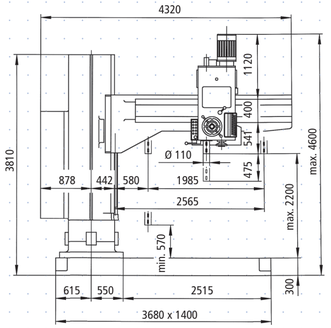

Aufbauzeichnung VO100

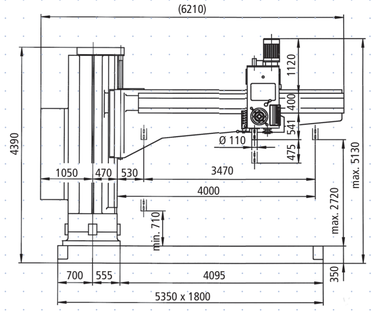

Aufbauzeichnung VO104

Technische Daten

Arbeitsbereich		VO75	VO100	VO104	VOP100	VOP104
Max. Bohrdurchmesser in Stahl, Festigkeit bis 600 N/mm²	mm	75	100	100	100	100
in Grauguss, Festigkeit bis 250 N/mm²	mm	90	110	110	110	110
Max Gewindedurchmesser in Stahl, Festigkeit bis 600 N/mm²		M 75 x 4	M 76 x 6	M 76 x 6	M 76 x 6	M 76 x 6
in Grauguss, Festigkeit bis 250 N/mm²		M 85 x 4	M 100 x 6	M 100 x 6	M 100 x 6	M 100 x 6
Vertikale Schwenkarm-Verstellung max.	mm	950	1155	1535	1155	1535
Bohrschlitten-Verstellung auf dem Schwenkarm max.	mm	1614	1985	3470	1985	3470
Spindelausladung min./max.	mm	386 / 2.000	580 / 2.565	530 / 4.000	580 / 2.565	530 / 4.000
Spindelhub max.	mm	380	475	475	475	475
Entfernung Spindelnase zur Aufspannfläche min./max.	mm	670 / 2.000	570 / 2.200	710 / 2.720	–	–
Entfernung Spindelnase zum Maschinenbett min./max.	mm	–	–	–	840 / 2.470	980 / 2.990
Aufspannfläche	mm	2.300 x 1.100	2.400 x 1.380	4.080 x 1.770	–	–
Schwenkbereich	Grad	360	360	360	360	360
Aussendurchmesser der Bohrspindel	mm	72	110	110	110	110
Spindelaufnahmekegel	MK	5	6	6	6	6
Spindeldrehzahlbereich	1/min	11,2 - 2.000	9 - 2.800	9 - 2.800	9 - 2.800	9 - 2.800
Anzahl Getriebestufen		16	32	32	32	32
Vorschubbereich	mm/U	0,035 - 2,8	0,035 - 2,8	0,035 - 2,8	0,035 - 2,8	0,035 - 2,8
Anzahl Pinolenvorschübe		16	16	16	16	16
Leistung Spindelmotor	kW	7,5	11 (15)	11 (15)	11 (15)	11 (15)
Gesamtanschlußleistung	kVA	9,3	13 (16,8)	13 (16,8)	13,6 (17,6)	13,6 (17,6)
Gewicht der Maschine inkl. Standardzubehör	kg	6.900	12.100	19.500	16.500*	22.400*
Länge der Maschine	mm	3.700	4.500	6.210	9.280*	9.280*
Breite der Maschine	mm	1.375	1.456	1.800	4.600	6.200
Höhe der Maschine	mm	4.090	4.600	5.130	4.900	5.380

* bei VOP Maschinen gilt für die Grundausführung ein Verfahrweg von 4.500 mm

Technische Änderungen vorbehalten · 05/17 · 5.09915.08.90.01.01

WEILER

WEILER Werkzeugmaschinen GmbH
Friedrich K. Eisler Straße 1
D-91448 Emskirchen
Telefon +49 (0)9101-705-0
Fax +49 (0)9101-705-122
info@weiler.de • www.weiler.de

Radialbohrmaschinen

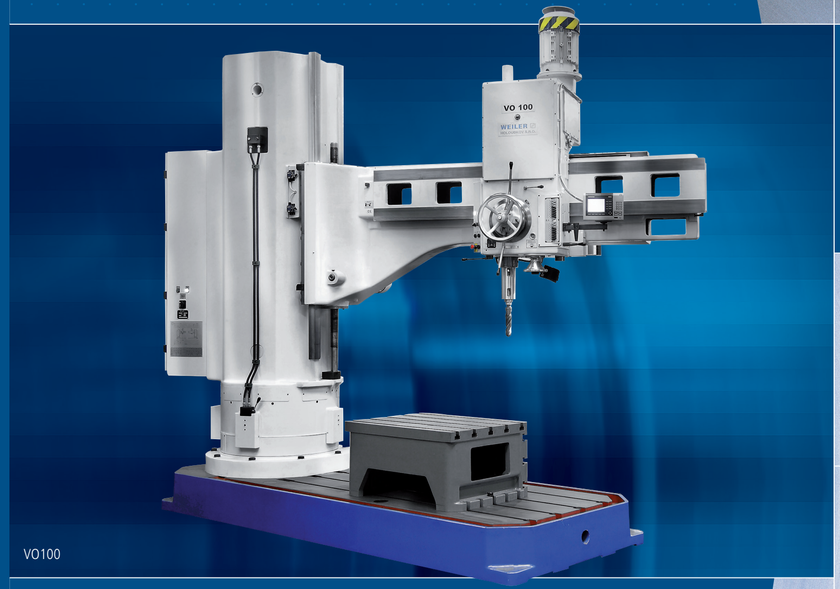

VO100

VO75 / VO100 / VO104
VOP100 / VOP104

WEILER
www.weiler.de

BLUEcompetence
Alliance Member
Partner der Nachhaltigkeitsinitiative des Maschinen- und Anlagenbaus

Service
Radialbohrmaschinen
CNC-Drehmaschinen
Zyklengesteuerte Drehmaschinen
Konventionelle/Servokonv. Drehmaschinen

Radialbohrmaschinen

VO75

VO104

VOP104

Maschine mit verfahrbarem Ständer
Die Radialbohrmaschinen V0100 und V0104 sind lieferbar auch als VOP100 und VOP104 mit einem auf dem stabilen Maschinenbett verfahrbarem Ständer. Der standardmäßige Verfahrweg des Schlittens beträgt 4500 mm und kann optional um eine Verfahrlänge 3500 mm verlängert werden. Auch Ausführungen mit mehreren Bohreinheiten auf einem gemeinsamen Maschinenbett sind möglich.

Maschinengestell

Die Hauptteile des Maschinengestells sind aus hochwertigem Grauguss. Das Grundgestell verfügt über eine große Aufspannfläche zur Aufnahme von Werkstücken, Tischen oder Vorrichtungen. Die Führungsflächen am Gehäuse und Ausleger sind gehärtet und geschliffen, die Gegenflächen geschabt.

Spindelkasten und Antrieb

Stabiles Grauguß-Gehäuse mit ausfahrbarer Pinole. Der Bohrspindel ist gehärtet, läuft in dauergeschmierten Präzisionslagern und zeichnet sich durch hohe Rundlaufgenauigkeit und Laufruhe aus. Spindelkastenfixierung am Schwenkarm mittels hydraulisch-mechanischer Klemmung. Über eine Bedientafel werden die Spindeldrehzahlen und Pinolenvorschübe angewählt. Die Schaltung erfolgt über den Spindelanlaufhebel. Bohrtiefen werden mit festem Anschlag und drehbarer Tiefenskala eingestellt. Die zulässige Bohrleistung wird dabei durch eine Sicherheitsvorschubkupplung überwacht, um eine Maschinenüberlastung auszuschließen. Eine Anlaufkupplung ermöglicht sanften und weichen Spindelanlauf. Spindel bremsen und stoppen erfolgen über magnetisches Bremsen an der Welle unter dem Motor.

Elektrische Ausrüstung

Die übersichtlich angeordnete Bedientafel mit NOT-AUS und Schalter für alle Funktionen ist am Spindelkasten angebracht. Standard-Elektroausführung nach EN 60204-1
Standardbetriebsspannung 3 x 400 V / 50 Hz.

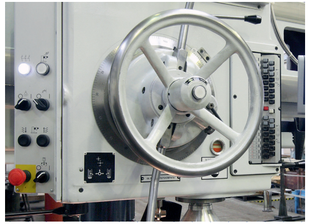

Serienausstattung

- Maschinenleuchte
- Reduzierhülse
- Ausstoßkeile
- Nutenreiniger
- Ölkanne
- Ölstoßpresse
- Satz Bedienschlüssel
- Transportsicherungen
- Betriebshandbuch mit Ersatzteilkatalog

Zubehör / Optionen

- Kühlmitteleinrichtung mit Behälter
- Aufspannwürfel Vb8
- Kipptisch Vc8
- Spannstock 160 mm
- Frequenzgeregelter Hauptantrieb
- 2-Achsen Positionsanzeige Fabr. Heidenhain
- 3-Achsen Positionsanzeige Fabr. Heidenhain
- Bühne zur Bedienung und Wartung
- Verankerungsmaterial mit Steinschrauben
- Verankerungsmaterial mit Ankerschrauben und Kleberpatronen
- Ausführung in Tropenisolation TH32
- Elektro - Ausrüstung für andere Netze als 400 V / 50 Hz
- Sonderlackierung
- Elektrischer Anschlag für Gewindeschneiden (nur für V075)
- Verstärkter Hauptantrieb 15 kW (nur für V0100 und V0104)
- Motorische Spindelkastenverstellung (nur für V0100 und V0104)
- Motorische Manteldrehung (nur für V0104)

Motorische Spindelkastenverstellung (nur für V0100 und V0104)

Die motorische Spindelkastenverstellung entlastet den Bediener beim Verfahren des Spindelkastens am Schwenkarm. Die Verstellung in die gewünschte Richtung erfolgt durch entsprechende Tasten. Schnellverstellung über zusätzliche Taster.

Motorische Manteldrehung (nur für V0104)

Der Mantel mit dem Schwenkarm kann motorisch oder manuell geschwenkt werden. Die motorische Schwenkung steuern Richtungstaster an der Bedientafel. Die Bremse spricht automatisch bei Loslassen des Tasters an. Für manuelle Schwenkung des Mantels gibt es einen gesonderten Taster zum vorherigen Lösen der Bremswirkung.

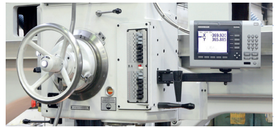

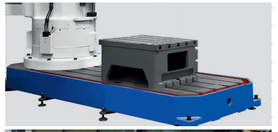

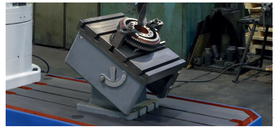

Positionsanzeige Heidenhain

- 2-Achsen Positionsanzeige
  Für horizontale Spindelkastenposition und Winkelposition Schwenkarm
- 3-Achsen Positionsanzeige
  Für horizontale Spindelkastenposition, Winkelposition Schwenkarm und Pinolenhub

Aufspannwürfel Vb8

- Aufspannfläche oben 1000 x 700 mm
- Aufspannfläche seitlich 1000 x 500 mm
- Gewicht 410 kg

Kipptisch Vc8

- Aufspannfläche oben 750 x 600 mm
- Aufspannfläche seitlich 750 x 550 mm
- Gewicht 420 kg